A-A

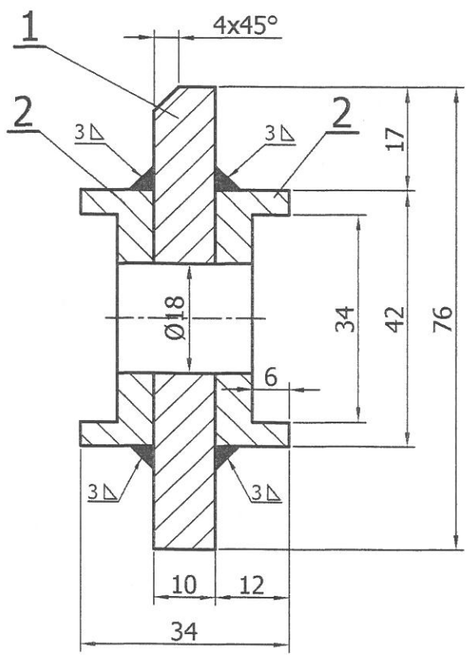

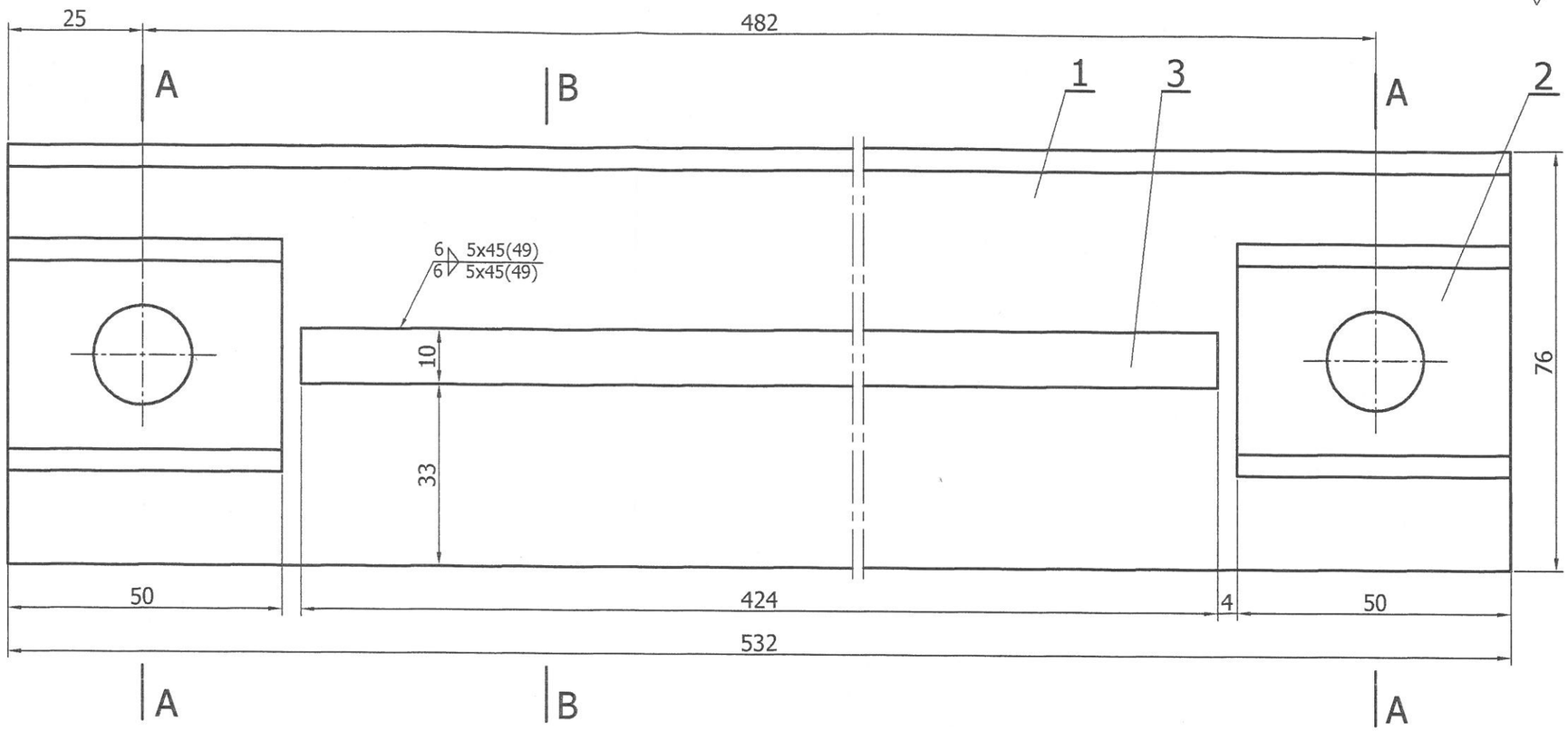

B-B

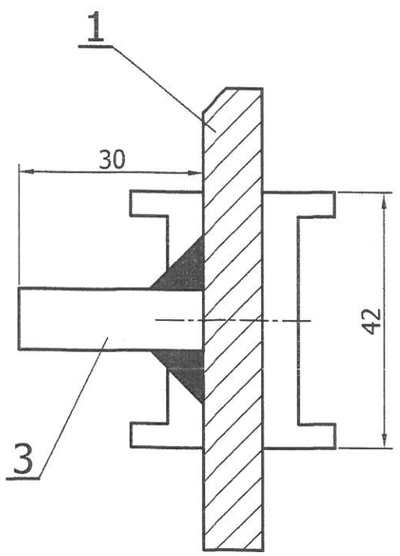

Uwagi:
1. Otwory Ø18 wykonać wspólnie po spawaniu poz. 1 i 2.
2. Ostre krawędzie stępić.
3. Zabezpieczyć antykorozyjnie przez malowanie 2 razy emalia podkładową
4. Kryteria wykonania spoin w klasie D wg PN-ISO 5817:1997.
5. Wykonać badanie spoin:
100% badań VT wg PN-EN 970:1999

Poz	Nazwa	Il szt	Mat	(kg)	Nr rys/Norma	Nr arch
3	Blacha 10x30x424	1	S355(18G2A)	1,0	PN-EN 10025:2002	
2	Blacha 12x42x50	4	S355(18G2A)	0,7	PN-EN 10025:2002	
1	Blacha 10x76x532	1	S355(18G2A)	3,15	PN-EN 10025:2002	

Zmiana	Nr karty	Podpis	Data	Zmiana	Nr karty	Podpis	Data

Materiał

Konstr.	mgr inż. Robert Drogosz	02.2017	
Kreślił	mgr inż. Robert Drogosz	02.2017	
Sprawdz.	mgr inż. J. Han		
Zatwierdz.			

OBIEKT IOS. Część polska. Przenośnik PK-2.

ZESPÓŁ/CZĘŚĆ Zgrzebło przenośnika.

Masa (kg) ~5,0

Nr rysunku 82.006.00.000.002.0

Nr ark.
II. ark.
Nazwa DOS

ELPOSERWIS
POŁANIEC

Podziałka 1:1

Zastęp. rys. nr

Zastęp. rys. nr

Nr arch 3 - 05411

DO KOMPLARZ ARCHIWALNY